IMPIANTO ANTINCENDIO

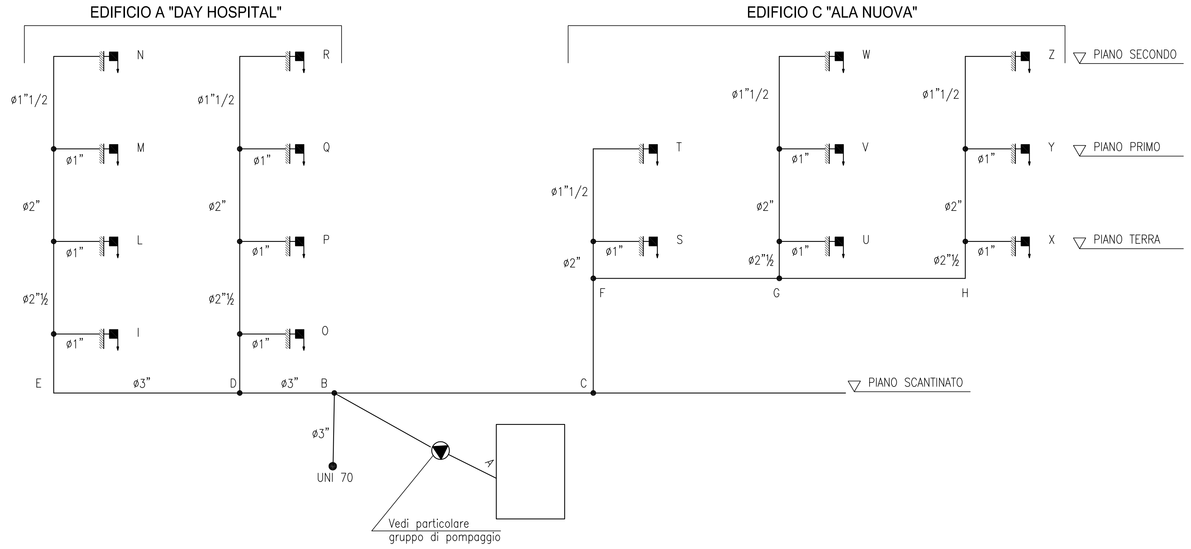

PARTENZA ACQUA
IMPIANTO ANTINCENDIO

PARTICOLARE ESEMPLIFICATIVO ASPIRAZIONE GRUPPO DI POMPAGGIO A NORMA UNI EN 12845

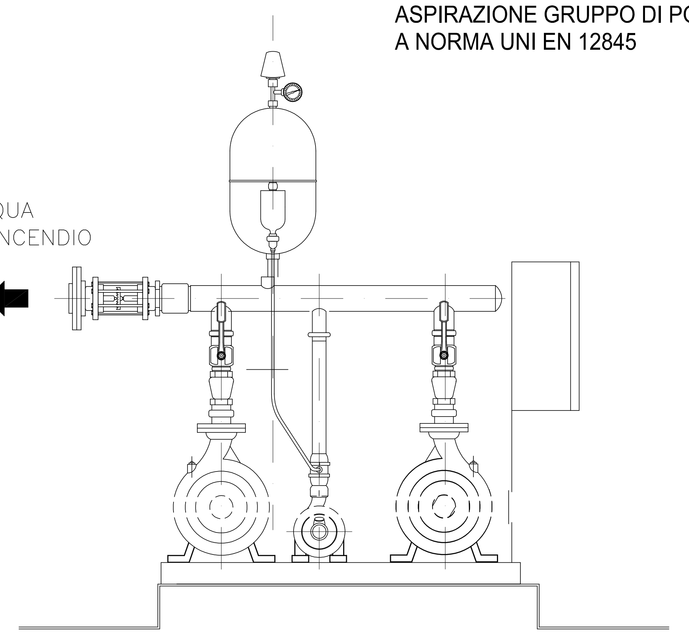

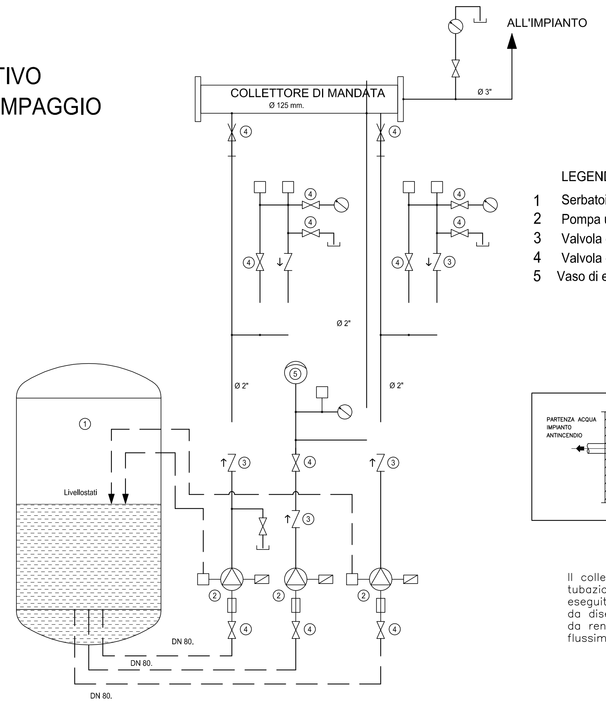

LEGENDA

1 Serbatoi in parallelo (6 x 5000 lt)
2 Pompa utilizzo umpianto (50 mc/h-5.5 Bar- 10 KW)
3 Valvola di ritegno
4 Valvola d'intercettazione
5 Vaso di espansione da 20 lt.

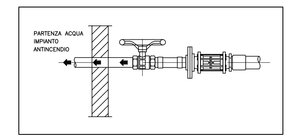

ATTENZIONE

Il collegamento fra il flussimetro e la tubazione di mandata deve essere eseguito con tronco flangiato – come da disegno – o con flessibile, in modo da rendere sempre asportabile il flussimetro suddetto.

Comune di Terni
Provincia di Terni

Lavori di adeguamento alle norme antincendio del centro di assistenza geriatrica residenziale "Le Grazie"

Tav.

VVF07

USLUmbria2

Titolo: PROGETTO ESECUTIVO

PROGETTO:

PREVENZIONE INCENDI
Schema generale impianto antincendio

Consulenti: Meta consulting progettazione S.r.l.		Committente: USL Umbria 2	
Disegnato da:	Il	Tolleranza: +/- 5 cm	Licenza software: AUTODESK ARCHITECTURE 2010 SERIAL NUMBER 737
Controllato da:	Il	Scala: 1:100	Centro di Profitto 3 3 7
Approvato da:	Il	Iniziato il	Finito il
File:			
Modificato da:	Il	Descrizione modifica:	
Modificato da:	Il	Descrizione modifica:	
Approvato da:	Il		

Studio tecnico Ing. Sergio Lancia
Via G. Da Vitalone n. 8 05100 Terni
Tel. 0744/288242 Fax 0744/288242
E-mail: lancia.sergio@gmail.com